LC2802V

Contatto Faston da C.S. 2,8 mm

Commerciale di riferimento	Flavio Fasani
Tipo	Verticale
Diametro foro	1,5 mm ± 0,5 mm
Materiale	Ottone stagnato
Contatto	Faston 2,8 mm
Confezione di vendita	1000 pz

Omega Fusibili si riserva il diritto di cambiare o aggiornare le informazioni tecniche contenute all'interno di questa scheda senza comunicazione.
Le immagini sono puramente indicative.

RoHS

Omega Fusibili S.p.A.
Via Edison, 10 - 20057 Assago (MI) Italia
Tel. +39 02 488481
Fax +39 02 4882522
omega@omegafusibili.it
www.omegafusibili.it

QUALITÀ AMBIENTE ETICA RATING

DISEGNI

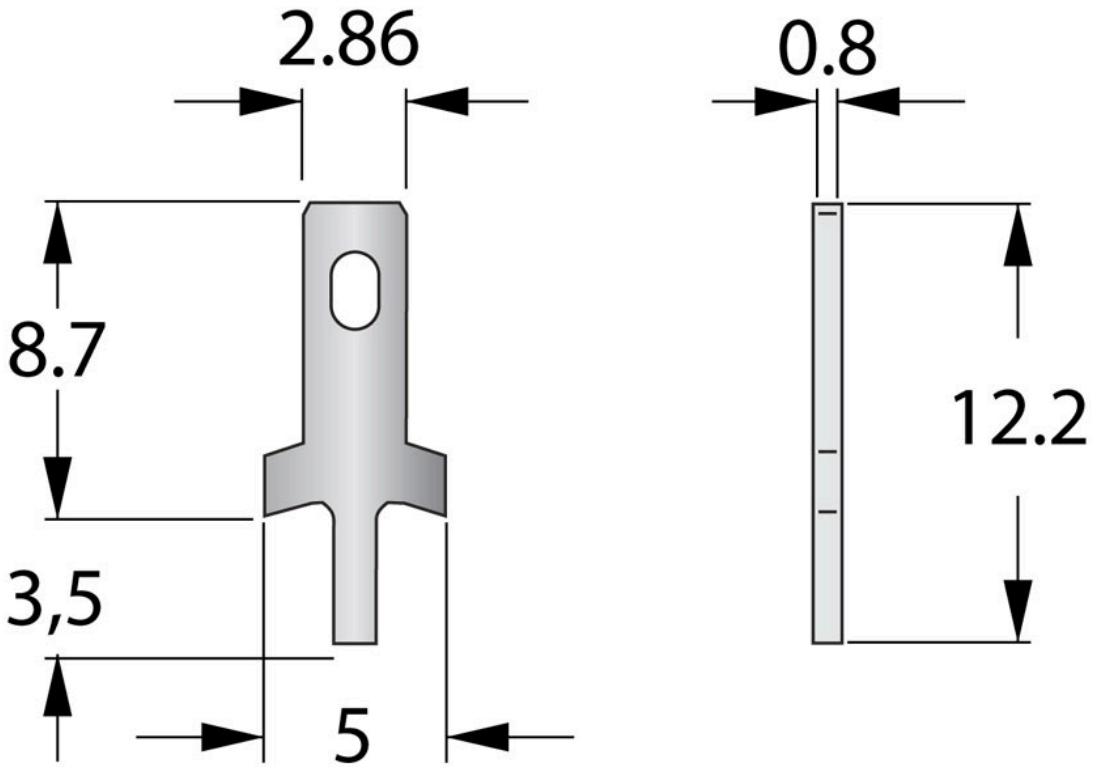

Omega Fusibili S.p.A.
Via Edison, 10 - 20057 Assago (MI) Italia
Tel. +39 02 488481
Fax +39 02 4882522
omega@omegafusibili.it
www.omegafusibili.it